لطفا برای درخواست نصب، بهره‌برداری و خدمات، در داخل ایران، با امور مشتریان شرکت برفاب (۰۲۱) ۹۱۰۰۳۰۵۰ تماس بگیرید.

برفاب فصلی نو

دفترچه راهنمای فریزر صندوقی تک درب و دو درب برفاب

لطفاً پیش از هرگونه اقدام این دفترچه را مطالعه فرمایید.

* محصولاتی مشمول ضمانت خواهند بود که توسط سرویس‌کار مجاز برفاب نصب شده باشند.

ترموستات دیجیتال

ترموستات آنالوگ

مصرف‌کننده گرامی: دفترچه حاضر، پیشنهادات و دستورالعمل‌هایی برای استفاده و نگه‌داری صحیح از محصول ارایه می‌دهد. خواهشمند است قبل از استفاده دفترچه را به دقت مطالعه فرمایید و آن را نزد خود نگه دارید.

- ✓ مطمئن شوید که محصول خریداری شده بدون عیب است. در صورت مشاهدهٔ هرگونه عیب، از محصول استفاده نکنید و سریعاً با امور مشتریان شرکت برفاب تماس بگیرید.
- ✓ این محصول نیاز به کارشناسی قبل از نصب ندارد.
- ✓ **شرکت برفاب در ۳۱ استان کشور نمایندگی مجاز دارد.** لطفاً برای نصب، راه‌اندازی یا دریافت هرگونه خدمات محصولات برفاب، با **امور مشتریان** شرکت برفاب تماس بگیرید. سرویس‌کار مجاز شرکت برفاب، حداکثر تا ۷۲ ساعت پس از تماس مصرف‌کننده با واحد امور مشتریان، به محل جهت ارایهٔ خدمات مراجعه خواهد کرد.
- ✓ برای نصب و راه‌اندازی اولیه و استفاده از خدماتِ دارای ضمانت، ذکر شماره سریال محصول به‌هنگام تماس با **امور مشتریان** الزامی است.
- ✓ همهٔ محصولات برفاب به‌شرطی که توسط سرویس‌کار مجاز برفاب نصب شده باشند، مطابق با آنچه در ضمانت‌نامه قید شده، از تاریخ نصب مشمول ضمانت هستند. اگر محصول توسط افردی غیر از سرویس‌کاران مجاز برفاب نصب شده باشد، شامل شرایط ضمانت **نمی‌شود**.

- ✓ هزینهٔ نصب، راه‌اندازی و تعمیر محصولات برفاب برابر با تعرفهٔ اعلام شده است. اگر نصب و راه‌اندازی از طرف شرکت رایگان اعلام شده باشد، هیچ هزینه‌ای از مصرف‌کننده دریافت نمی‌شود. برای دریافت اطلاعات دقیق به وبسایت شرکت برفاب www.barfab.ir مراجعه کنید.
- ✓ اگر نقص یا عیب محصول در دورهٔ ضمانت، پس از ۲ بار تعمیر از یک عیب مشخص همچنان وجود داشته باشد و آن عیب به تشخیص شرکت برفاب قابل رفع نباشد، برای تعویض محصول با امور مشتریان شرکت برفاب تماس بگیرید.
- ✓ برای افزایش کیفیت خدمات و نظارت کامل بر خدماتی که ارایه می‌شود، حتی‌المقدور از تماس مستقیم با سرویس‌کاران و فروشندگان خودداری کرده و با امور مشتریان شرکت برفاب تماس بگیرید.

الزامات و هشدارهای ایمنی

این وسیله برای استفادهٔ افراد ناتوان فیزیکی، حسی یا عقلی، یا افراد بی‌تجربه و ناآگاه و کودکان نیست مگر استفاده با حضور سرپرست، مسئول در قبال ایمنی آن‌ها، و با نظارت یا دادن دستورالعمل استفاده از وسیله انجام گیرد.

کودکان باید سرپرستی و نظارت شوند تا اطمینان حاصل شود که با وسیله بازی نمی‌کنند.

اگر کابل یا بند تغذیه صدمه ببیند، برای جلوگیری از خطر باید توسط سازنده یا تعمیرکار مجاز یا شخص دارای صلاحیت مشابه تعویض شود.
باتوجه به این که محصول مجهز به قفل و کلید است. کلید آن را دور از دسترس کودکان نگه‌دارید تا احتمال خطر محبوس شدن کودکان داخل وسیلهٔ برودتی وجود نداشته باشد.

مزایای فریزر صندوقی برفاب

- ✓ کلیهٔ قطعات به‌کار رفته در این محصول از مواد اولیه با کیفیت مطلوب تولید شده‌اند.
- ✓ کمپرسور استفاده شده در این محصول از مناسب‌ترین نوع و مطابق با شرایط آب و هوایی گرمسیری انتخاب شده که در برابر نوسانات برق مقاوم است.
- ✓ در این محصول از رنگ الکترواستاتیک (رنگ پودری) استفاده شده که در برابر مواد قلیایی، رطوبت، ضربه و خش مقاوم است. خط رباتیکِ اتوماتیک رنگ در شرکت برفاب، کیفیت رنگ بدنه را تضمین می‌کند.
- ✓ درونِ دیواره و داخل درِ محصول، عایق‌های فوم پلی‌اورتان (polyurethane) تزریق شده که از اتلاف انرژی جلوگیری کرده و سرمای داخل فریزر را حفظ می‌کند.
- ✓ این محصول پس از تولید از لحاظ عملکرد برودتی و مصرف انرژی، مورد آزمون قرار گرفته و تأیید شده است.

مشخصات فریزر صندوقی

مدل	CF-220L	CF-310L	CF2D-310L	CF-430	CF2D-430
حجم کل (لیتر)	۱۷۰	۲۲۰	۲۲۰	۳۵۰	۳۵۰
حجم مفید محفظه فریزر (لیتر)	۱۵۰	۲۰۰	۲۰۰	۳۴۰	۳۴۰
ولتاژ (ولت)	۲۲۰	۲۲۰	۲۲۰	۲۲۰	۲۲۰
فرکانس (هرتز)	۵۰	۵۰	۵۰	۵۰	۵۰
توان ورودی اسمی (وات)	۱۰۰	۹۵	۹۵	۱۰۰	۱۰۰
جریان اسمی (آمپر)	۰/۵	۰/۵	۰/۵	۰/۶	۰/۶
حداکثر توان لامپ (وات)	۱	۱	۲	۱۵	۱۵
جرم مبرد (گرم)	۱۰۰	۱۲۰	۱۲۰	۱۵۰	۱۵۰
نوع مبرد	R134a	R134a	R134a	R134a	R134a
اساس عملکرد	تراکمی	تراکمی	تراکمی	تراکمی	تراکمی
منطقه آب و هوایی	T	N	N	N	N
وزن خالص (کیلوگرم)	۴۷	۵۷	۵۷	۶۲	۶۴
نوع عایق	پلی‌اورتان	پلی‌اورتان	پلی‌اورتان	پلی‌اورتان	پلی‌اورتان
نوع گاز منبسط‌کننده عایق	سیکلوپنتان	سیکلوپنتان	سیکلوپنتان	سیکلوپنتان	سیکلوپنتان
ظرفیت انجماد (کیلوگرم در ۲۴ ساعت)	۸	۱۰	۱۰	۹	۹
توان المنت (وات)	—	—	۱۰	-	-

نکات مهم در مورد حمل و استقرار دستگاه

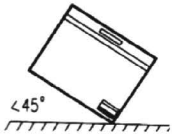

- در موقع جابه‌جایی زاویهٔ بین دستگاه و زمین نباید بیش از ۴۵ درجه باشد و فریزر نباید به‌صورت وارونه حمل یا مستقر شود.
- دقت کنید هنگام جابه‌جایی هیچ‌گونه ضربه‌ای به دستگاه وارد نشود. از کندانسور، لوله‌ها، سیم‌ها و کابل‌های پشت دستگاه برای جابه‌جایی آن استفاده نکنید.

- پس از استقرار دستگاه در محل مورد نظر به‌صورت ثابت، کل بسته‌بندی را باز کنید. همچنین قطعه‌های استپ روی لبهٔ محفظه که برای محافظت نوار روی در است و قطعهٔ پلاستیکی بین دو در شیشه‌ای را خارج کنید. حداقل ۲ ساعت از روشن کردن دستگاه خودداری کنید.

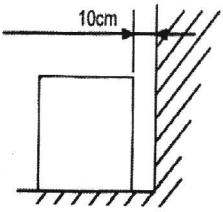

- دستگاه را در محلی قرار دهید که اطراف آن فضای کافی برای جریان هوا وجود داشته باشد تا مصرف انرژی کاهش یابد و دستگاه عملکرد مطلوب‌تری داشته باشد. حداقل فاصلهٔ پشت دستگاه از دیوار باید ۱۰ سانتی‌متر باشد.
- فضای خارجی مورد نیاز در دو حالت بسته و باز بودنِ در، برای محصول به‌صورت زیر است:

مدل / ابعاد	H*W*D(mm)	h*w*d(mm)
فریزر صندوقی CF-220L	840*906*555	1335*1006*655
فریزر صندوقی CF-310L	840*1110*555	1335*1210*655
فریزر صندوقی CF2D-310L	840*1110*555	1335*1210*655
فریزر صندوقی CF-430	840*1385*605	1445*1485*705
فریزر صندوقی CF2D-430	840*1385*605	1445*1485*705

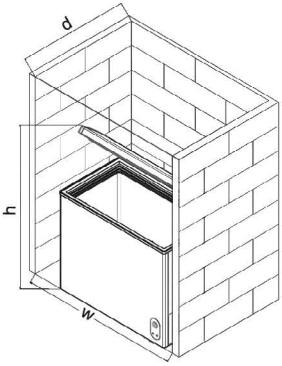

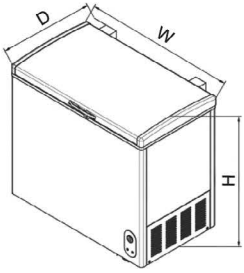

کنترل پانل ترموستات آنالوگ

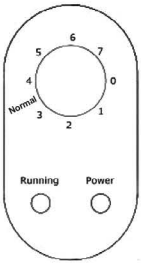

- شماره‌های اطراف ولوم تنظیم دما به این معنا است که قرار گیری شاخص ولوم مقابل اعداد بزرگتر به دلیل کارکرد طولانی‌تر کمپرسور، برودت و سرمای بیش‌تری ایجاد می‌کند. چرخاندن ولوم در جهت حرکت عقربه‌های ساعت باعث پایین آمدن دما و در جهت خلاف آن باعث بالا رفتن دما می‌شود.
- نشانگر قرمز (power): نشان می‌دهد که برق محصول وصل شده است.
- نشانگر سبز (Running): نشان می‌دهد کمپرسور در حال کار است.

نحوه تنظیم ترموستات دیجیتال

برای تنظیم دمای مورد نظر ابتدا کلید Set را فشار داده تا مقدار دمای موجود در حافظه برد نشان داده شود. سپس با فشردن کلیدهای ⮝ یا ⮟ دمای مورد نظر را تنظیم نمایید. اگر به مدت ۴ ثانیه هیچ کلیدی فشرده نشود، برد مشخصه‌های اصلاح‌شده را ذخیره نموده و به حالت کار عادی باز می‌گردد.

نصب دستگاه

- دو شاخهٔ دستگاه را به پریز مستقل، که از آن برای تغذیهٔ وسایل برقی دیگر استفاده نشده، وصل کنید.
- دو شاخهٔ برق محصول دارای سیم اتصال به زمین است. بنابراین از پریزی که سیم اتصال به زمین، ارت، دارد استفاده کنید.
- در مناطقی که نوسانات ولتاژ زیاد است، جهت دوام بیش‌تر کمپرسور حتماً از محافظ‌های ولتاژ مخصوص یخچال‌فریزر استفاده کنید.
- این محصول برای کار در محیط داخل با دمای بین ۱۶+ تا ۳۲+ درجه سانتی‌گراد طراحی شده است.
- برای کارکرد مناسب و بدون سر و صدای فریزر باید روی سطح صاف قرار گیرد و تراز شود.

- تنظیم سرمای داخل دستگاه به وسیلهٔ ترموستات انجام می‌شود. دمای داخل دستگاه متأثر از عواملی چون مکان قرار گرفتن دستگاه، دمای محیط و دفعات باز و بسته‌شدن در است. در هر دمایی برای ایجاد شرایط بهینه، نهایتاً درجه ترموستات را روی درجه ۳ قرار دهید.
- کلیهٔ محصولات قبل از بسته‌بندی در کارخانه تمیز می‌شوند، اما جهت رعایت اصول بهداشتی، پیش از استفاده و روشن‌کردن دستگاه، برای اولین بار، قسمت‌های داخلی دستگاه را با آب ولرم با استفاده از یک قطعه اسفنج نرم شست‌وشو کرده با پارچهٔ نرم خشک کنید.
- درصورتی‌که دستگاه برای مدت طولانی در محیط با دمای پایین‌تر از ۱۶+ درجه سانتی‌گراد قرار گیرد، نباید به‌طور مداوم کارکند زیرا ممکن است دمای محفظهٔ فریزر گرم شود.

افزایش عمر دستگاه

- دستگاه را در معرض تابش مستقیم خورشید و یا در مجاورت اجاق گاز، بخاری، آبگرمکن و رادیاتور قرار ندهید. هرچه دمای محیط بیش‌تر باشد، مصرف برق افزایش و عمر کمپرسور کاهش می‌یابد.
- دستگاه را در نزدیکی مکان‌های مرطوب مثل ظرف‌شویی و شیر آب، و یا مواد آتش‌زا قرار ندهید.
- برای تمیزکردن دستگاه هرگز از اسپری‌های تمیزکننده استفاده نکنید و برای برفک‌زدایی سشوار به‌کار نبرید.
- از گذاشتن مواد غذایی گرم در داخل فریزر پرهیز کنید.
- از گذاشتن مواد قابل انفجار مانند گاز فندک، محلول استون و غیره در فریزر خودداری کنید.
- از ریختن آب و هر محلول دیگری روی قطعات برقی مانند کمپرسور، ترموستات و لامپ جداً خودداری کنید.
- در صورت قطع برق حتی‌الامکان درِ فریزر را باز نکنید.
- از هوابندی کامل نوارهای دور درها اطمینان یابید و در صورت بازبودن قسمتی از نوارهای دور درها، با گرم‌کردن توسط سشوار آن‌ها را به حالت اولیه برگردانید.

نکاتی در مورد قراردادن مواد غذایی در فریزر صندوقی

- مواد غذایی مورد نظر برای انجماد نباید در تماس مستقیم با مواد غذایی موجود قرار گیرد.
- نوشابه‌های گازدار، بطری‌های شیشه‌ای و تخم‌مرغ نباید در محفظهٔ فریزر نگه‌داری شوند و توصیه نمی‌شود بعضی از مواد مانند قطعات یخ به‌صورت خیلی سرد مصرف شوند.
- هرگز مواد غذایی که یک‌بار از انجماد خارج شده‌اند را دوباره در فریزر قرار ندهید.
- اگر به هر دلیلی دستگاه برای مدت چند ساعت خاموش شد حتماً از سلامت مواد غذایی منجمد ذخیره شده در فریزر مطمئن شوید.
- دستگاه را یک‌باره با مواد غذایی پر نکنید، سعی کنید هر ۱۲ ساعت حداکثر ۵ کیلوگرم مواد غذایی در فریزر قرار دهید.
- زمان مجاز نگه‌داری مواد غذایی در فریزر به شرح زیر است:

مادهٔ غذایی	زمان مجاز نگه‌داری
گوشت گاو	۱۰ تا ۱۲ ماه
گوشت گاو چرخ‌کرده	۴ تا ۶ ماه
گوشت گوساله	۶ تا ۸ ماه
گوشت گوسفند	۸ تا ۱۰ ماه
گوشت مرغ و خروس	تا ۱۲ ماه
گوشت بوقلمون و اردک	تا ۶ ماه
دل و جگر پرندگان	تا ۱ ماه
ماهی	۶ تا ۸ ماه
میگو	تا ۱۲ ماه
کره	۴ تا ۶ ماه
سرشیر و خامه	تا ۲ ماه
بستنی	کم‌تر از ۱ ماه
شیر	۳ تا ۴ هفته

جدول ۲. زمان مجاز نگه‌داری مواد غذایی در فریزر

- سبدها برای عملکرد بهتر و بازدهی بیش‌تر دستگاه تنظیم شده‌اند. برای همین توصیه می‌شود برای قراردادن مواد غذایی، سبدها حذف نشوند.
- بهتر است از بارگذاری بیش از حد و پر کردن داخل دستگاه پرهیز کرد.

- مواد غذایی را حتماً در کیسهٔ پلاستیکی یا ظروف سربسته قرار دهید سپس در فریزر صندوقی نگه‌داری کنید.

توجه: هنگامی که دستگاه را خاموش می‌کنید یا تصمیم دارید مدتی از آن استفاده نکنید، کارهای زیر را انجام دهید:

۱. **ابتدا محتویات داخل دستگاه را تخلیه کنید.**
۲. **بعد از ذوب‌شدن برفک با یک پارچهٔ نرم و مرطوب تمام قسمت‌های داخل دستگاه را خشک و تمیز کنید.**
۳. **در دستگاه را نیمه‌باز بگذارید تا در دستگاه بوی بد ایجاد نشود.**

تمیزکردن فریزر صندوقی

- هنگام تمیزکردن فریزر صندوقی، دوشاخه را از برق خارج کنید.
- برای شست‌وشوی داخل فریزر، از آب ولرم استفاده کنید. دقت کنید آب به قسمت ترموستات و لامپ وارد نشود.
- برای شست‌وشوی خارج محصول، از آب گرم و کمی مایع ظرف‌شویی استفاده کنید سپس سطح خارجی را خشک نمایید.
- هرگز از مواد شیمیایی مانند نفت، بنزین، استون، تینر، مواد سفیدکننده و جوهرنمک برای تمیزکردن داخل و خارج دستگاه استفاده نکنید.
- برای تمیزکردن آلودگی‌های چرب و رنگ برخی از مواد غذایی می‌توانید از روغن مایع استفاده کنید.
- برای تمیزکردن لوله‌های مبدل حرارتی یا کندانسور از برس مویی یا برس جاروبرقی و پارچهٔ نم‌دار استفاده کنید. نظافت لوله‌های کندانسور باعث کاهش کارکرد کمپرسور، کاهش مصرف انرژی و بالارفتن عمر کمپرسور می‌شود؛ برای همین توصیه می‌شود حداقل سالی یک‌بار این کار را انجام دهید.

برفک زدایی

باز و بسته‌شدن در، باعث نفوذ مقداری رطوبت همراه با هوای گرم به داخل فریزر و ایجاد برفک می‌شود. اگر ضخامت این برفک از ۵ میلی‌متر تجاوز کند، به‌صورت عایق عمل کرده از کارکرد طبیعی دستگاه جلوگیری می‌کند.

ابتدا دستگاه را خاموش و دوشاخه را از برق خارج کنید. محتویات فریزر را خارج کرده در روزنامه یا مواد مشابه بپیچید تا سرمای آن ها تا پایان برفک زدایی و انتقال مجدد به فریزر حفظ شود. در فریزر را باز بکنید تا برفک‌ها ذوب شوند. به منظور تسریع در برفک زدایی می‌توان ظرفی محتوی آب جوش در فریزر قرار داد. پس از خارج کردن آب حاصل از برفک زدایی، فریزر را خشک کنید.

برای تخلیهٔ آب کف محفظه، مجرایی در نظر گرفته شده است. درپوش‌های این مجرا را از داخل و بیرون بردارید و جهت جمع‌آوری آب، ظرفی را در زیر خروجی مجرا قرار دهید.

هرگز از وسایل تیز و برنده برای برفک‌زدایی استفاده نکنید.

تذکر: افزایش دمای مواد غذایی منجمد، مدت مجاز نگه‌داری این مواد را کاهش می‌دهد.

نحوهٔ تعویض لامپ دستگاه

برای تعویض لامپ لازم است ابتدا دوشاخهٔ دستگاه را از پریز جدا کنید تا در صورت شکستن لامپ هنگام تعویض، برق گرفتگی رخ ندهد.

قاب محافظ لامپ را که توسط ۲عدد پیچ به بدنهٔ داخلی در متصل شده است را توسط ابزار مناسب باز کنید. حال لامپ را خلاف جهت عقربه‌های ساعت بپیچانید تا باز شود و لامپ سالم را جایگزین کنید و مجدداً قاب محافظ آن را در جای خود متصل کنید.

سرپیچ لامپ به‌گونه‌ای طراحی شده که نیاز به کلید برای خاموش کردن لامپ ندارد و با بسته شدن در به‌طور خودکار لامپ را خاموش می‌کند.

عیب‌یابی دستگاه

در صورت بروز اشکال در کار دستگاه، قبل از تماس با نمایندگان مجاز خدمات پس از فروش برفاب، ابتدا موارد زیر را کنترل کنید:

۱- دستگاه روشن نمی‌شود:

- برق از داخل پریز قطع است.
- فیوز برق اصلی قطع شده است.
- درجهٔ ترموستات روی خاموش است.

۲- عمل فریز کردن کند است:

- برفک داخل فریزر بیش از حد انباشته شده است.
- درجهٔ ترموستات روی کم است.
- دستگاه در محیط خیلی گرم نصب شده است.

۳- کمپرسور به صورت مداوم کار می‌کند:

- درجهٔ ترموستات روی زیاد است.
- مقدار زیادی مواد غذایی به‌صورت هم‌زمان در فریزر قرار داده شده است.
- در فریزر به‌مدت طولانی باز مانده است.
- فاصلهٔ فریزر از دیوار کم است.
- فریزر در محیط گرم قرار گرفته است.
- نوارهای دور در به‌طور کامل به بدنه نمی‌چسبند.

۴- لامپ روشن نمی‌شود:

- لامپ سوخته است.
- دوشاخه از پریز برق خارج شده است.
- سرپیچ لامپ مشکل دارد.

کنترل‌های کیفی

- ✓ وضعیت ظاهری
- ✓ کیفیت رنگ بدنه
- ✓ عملکرد کمپرسور
- ✓ عملکرد ترموستات
- ✓ اتصال ارت
- ✓ عملکرد سیستم برق‌رسانی
- ✓ استقامت الکتریکی
- ✓ نشت جریان الکتریکی
- ✓ تجهیزات داخلی
- ✓ هوابندی در
- ✓ برچسب‌های راهنما
- ✓ متعلقات

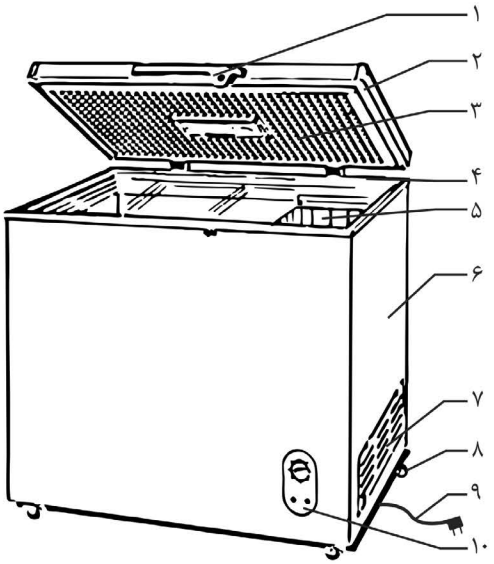

۱. قفل و دستگیره
۲. در فریزر
۳. لامپ
۴. لولا
۵. سبد
۶. کابین
۷. صفحهٔ تهویهٔ کمپرسور
۸. چرخ
۹. کابل برق
۱۰. کنترل پانل
(ترموستات آنالوگ/
ترموستات دیجیتال)

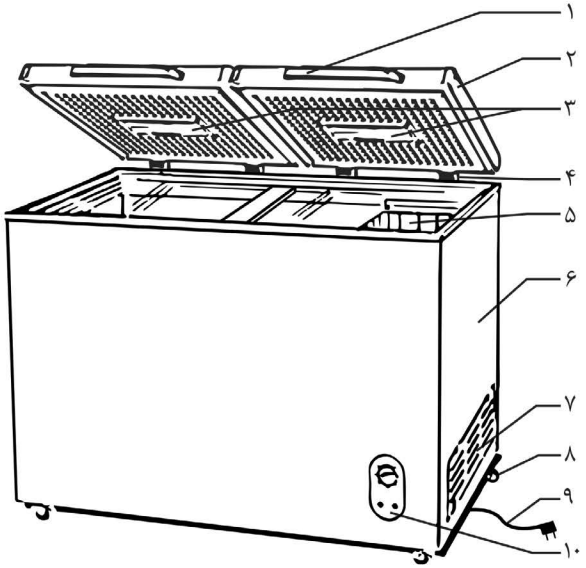

دفتر تهران: خیابان گاندی، کوچهٔ سیزدهم،
شمارهٔ ۱۶، کدپستی ۵۳۷۱۴-۱۵۱۷۷
امور مشتریان: ۹۱۰۰۳۰۵۰ (۰۲۱)
تلفکس: ۸۹۳۶۸ (۰۲۱)
www.barfab.ir
Email: CRM@barfab.ir