برفاب
فصلی نو

دفترچه راهنمای پنکه پایه بلند برفاب

SF2021 SF2020

پیش از استفاده از این دستگاه
دفترچه راهنما را به دقت مطالعه نمایید.

V00

مصرف‌کننده گرامی: دفترچه حاضر، پیشنهادات و دستورالعمل‌هایی برای استفاده و نگهداری صحیح از محصول ارایه می‌دهد. خواهشمند است قبل از استفاده دفترچه را به دقت مطالعه فرمایید و آن را نزد خود نگه دارید.

مطمئن شوید که محصول خریداری شده بدون عیب است. در صورت مشاهدهٔ هرگونه عیب، از محصول استفاده نکنید و سریعاً با امور مشتریان شرکت برفاب تماس بگیرید.

این محصول نیاز به کارشناسی قبل از نصب ندارد.

شرکت برفاب در تمامی استان‌های کشور نمایندگی مجاز دارد. لطفاً برای نصب، راه‌اندازی یا دریافت هرگونه خدمات محصولات برفاب، با امور مشتریان شرکت برفاب تماس بگیرید. سرویس‌کار مجاز شرکت برفاب، حداکثر تا ۷۲ ساعت پس از تماس مصرف‌کننده با واحد امور مشتریان، به محل جهت ارایهٔ خدمات مراجعه خواهد کرد.

برای نصب و راه‌اندازی اولیه و استفاده از خدماتِ دارای ضمانت، ذکر شماره سریال محصول به‌هنگام تماس با امور مشتریان الزامی است.

تذکر: مصرف‌کننده گرامی با توجه به اینکه نصب این محصول به خاطر سهولت آن ممکن است توسط شما انجام پذیرد، برای بهره‌مندی از خدمات دوره ضمانت حتما مشخصات خود و محصول را با تماس به امور مشتریان اعلام تا در فایل شرکت ثبت شده و با دریافت شماره‌های اشتراک و درخواست انجام کار ضمانت محصول از تاریخ بهره‌برداری فعال گردد. در غیر اینصورت مدت ضمانت از تاریخ تولید محاسبه می‌گردد و ممکن است متحمل هزینه‌های اضافه گردید.

هزینهٔ نصب، راه‌اندازی و تعمیر محصولات برفاب برابر با تعرفهٔ اعلام شده است. اگر نصب و راه‌اندازی از طرف شرکت رایگان اعلام شده باشد، هیچ هزینه‌ای از مصرف‌کننده دریافت نمی‌شود. برای رؤیت تعرفه به سایت برفاب مراجعه کنید.

تعویض محصول در طول دوره ضمانت فقط در صورتی انجام می‌گیرد که بنابر تشخیص نماینده خدمات پس از فروش و یا شرکت برفاب محصول در طول دوره ضمانت غیر قابل تعمیر باشد.

برای افزایش کیفیت خدمات و نظارت کامل بر خدماتی که ارایه می‌شود، حتی‌المقدور از تماس مستقیم با سرویسکاران و فروشندگان خودداری کرده و با امور مشتریان شرکت برفاب تماس بگیرید.

نکته‌های ایمنی

- این وسیله برای استفاده توسط افراد (از جمله کودکان) با ناتوانی فیزیکی، حسی یا عقلی، یا افراد بی‌تجربه و نا آگاه نیست مگر اینکه با حضور سرپرست مسئول در قبال ایمنی آن‌ها و با نظارت یا دادن دستورالعمل استفاده از وسیله باشد.
- کودکان باید سرپرستی و نظارت شوند تا اطمینان حاصل شود که با وسیله بازی نمی‌کنند.
- در صورت صدمه دیدن کابل تغذیه و یا سایر قسمت‌ها ، لازم است به سرویس‌کاران مجاز و یا شخص دارای صلاحیت مشابه مراجعه شود و تا قبل از رفع مشکل از محصول استفاده نشود.
- در صورت عدم استفاده از دستگاه، آن‌را از پریز برق جدا کنید.
- دستگاه را در مجاورت پرده قرار ندهید.
- برای جلوگیری از خطر برق گرفتگی از پاشیدن آب به دستگاه، به‌ویژه به قسمت بُرد و موتور خودداری کنید.
- در هنگام کارکرد محصول از وارد کردن اشیاء مانند مداد یا سایر اشیاء قابل ورود به داخل شبکه محافظ خودداری کنید.

هشدار استفاده از باتری:

دور از دسترس کودکان نگه داشته شود.

بلعیدن می‌تواند به سوختگی شیمیایی، سوراخ شدن بافت نرم و مرگ منجر شود.

سوختگی شدید می‌تواند پس از بلعیدن رخ دهد.

فوراً مراقبت پزشکی در عرض دو ساعت درخواست کنید.

باتری‌های قابل شارژ مجدد قبل از شارژ از وسیله جدا شوند.

انواع مختلف باتری‌ها یا باتری‌های نو و کارکرده با هم ترکیب نشوند.

باتری‌های مستعمل از وسیله برداشته شده و به طور ایمنی امحاء شوند.

اگر قرار است وسیله برای مدت طولانی بدون استفاده نگه داشته شود، بهتر است باتری‌ها برداشته شوند.

از باتری‌های غیر قابل شارژ مجدد به جای باتری‌های قابل شارژ مجدد استفاده نشود.

از باتری‌های دست‌کاری شده یا آسیب دیده استفاده نشود.

نحوهٔ نصب باتری در کنترل:

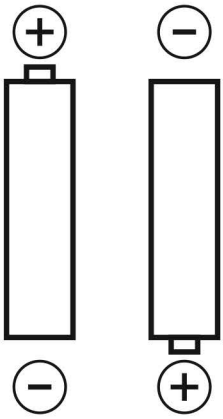

AA-AAA 1.5V*2

معرفی اجزای محصول

۱. مشبک محافظ پنکه
۲. حلقه قفل‌کننده محافظ‌ها
۳. پروانه
۴. بدنه اصلی پنکه
۵. لوله داخلی
۶. مهره تنظیم‌کننده ارتفاع
۷. لوله بیرونی
۸. پایه تحتانی
۹. ریموت کنترل

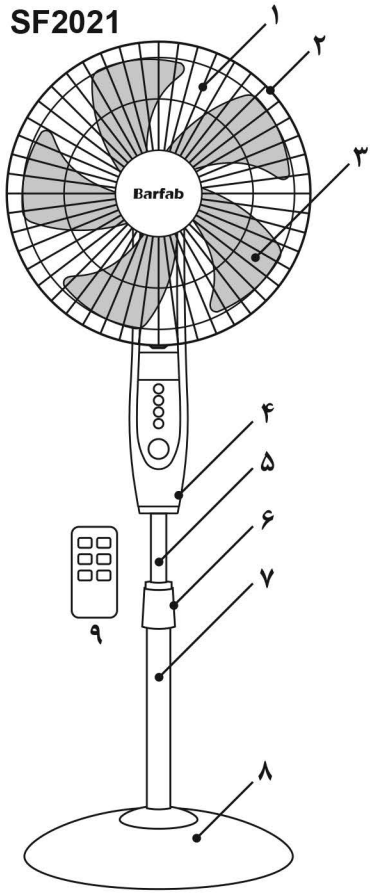

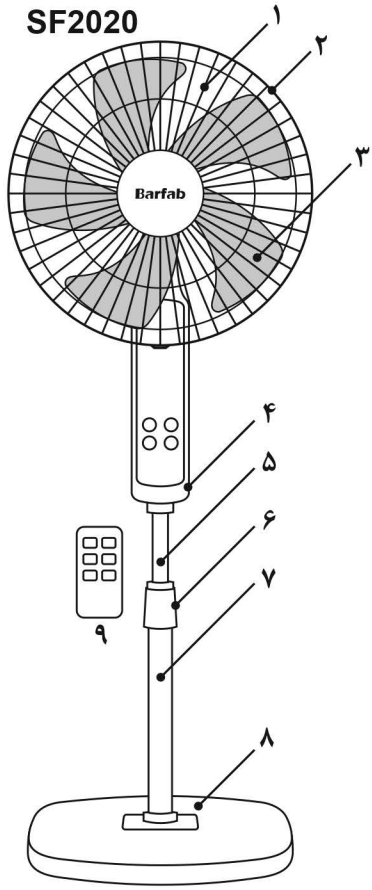

نحوه مونتاژ قطعات و آماده سازی محصول

برای آماده‌سازی پنکه باید مراحل زیر با دقت انجام شود:

◀ قسمت پایه تحتانی و مجموعه لوله را از پلاستیک محافظ بیرون آورید و سپس مطابق شکل ۱ پیچ پایه را از روی مجموعه لوله باز کرده و پس از قرار دادن مجموعه لوله روی پایه تحتانی، از قسمت زیر پایه تحتانی مطابق شکل ۲، پیچ را روی رزوه موجود به روی مجموعه لوله محکم کنید و سپس مجموعه را به صورت عمودی در محل صاف قرار دهید.

۲

۱

◀ با استفاده از مهره تنظیم کننده ارتفاع، لوله داخلی را به سمت بالا بکشید و پس از تنظیم ارتفاع مهره را محکم کنید.

◄ بدنه اصلی را به روی لوله داخلی طوری قرار دهید که لوله به‌طور مناسب درون محل خود در بدنه اصلی قرار بگیرد و سپس با تنظیم سوراخ موجود در بدنه اصلی با شیار روی لوله داخلی پیچ مربوطه را محکم کنید. (شکل ۳)

◄ مهره محافظ عقب را در جهت فلش باز کنید. (شکل ۴)

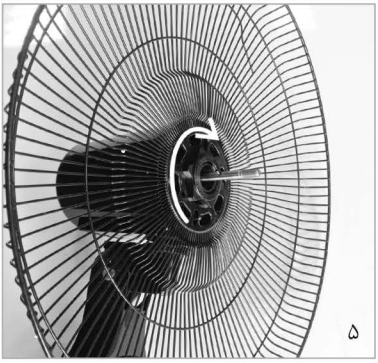

◄ محافظ عقب را بر روی کاور جلو موتور در محل خود قرار دهید و سپس مهره محافظ عقب را در جهت فلش بچرخانید تا محکم شود (شکل ۵)

◀ پروانه را روی محور موتور قرار دهید. دقت کنید تا خار روی محور موتور در جای خود به روی شیار پروانه قرار بگیرد. سپس مهره نگهدارنده پروانه را در جهت خلاف عقربه‌های ساعت پیچانده و محکم کنید. (شکل ۶)

◀ دقت کنید که مهره پروانه به صورت کج به روی محور موتور بسته نشود.

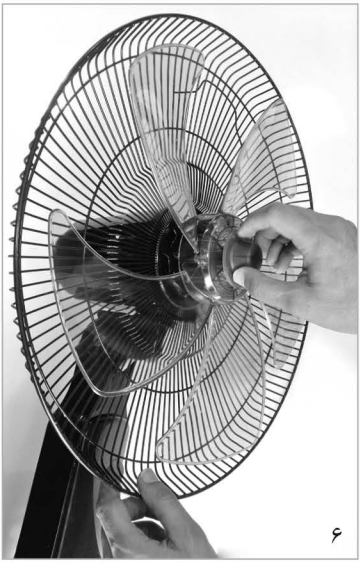
۶

◀ محافظ جلو را بر روی محافظ عقب قرار داده، سپس حلقه قفل کننده محافظ‌ها را در محل خود به روی دو محافظ قرار دهید و با بستن پیچ آن را محکم کنید. (شکل ۷)

◀ محافظ جلو را به گونه‌ای تنظیم کنید که علامت برفاب به‌صورت افقی قرار بگیرد.

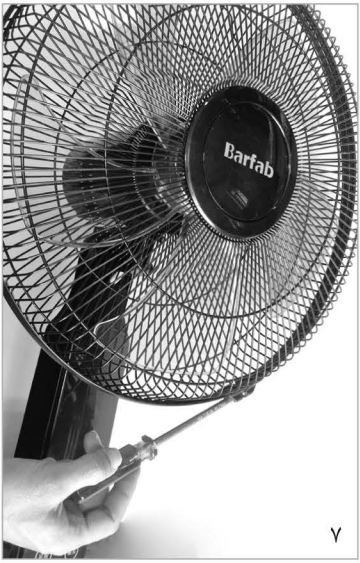

۷

روش استفاده از پنکه مدل SF2020

◄ **کلید ON/OFF (روشن و خاموش)**: با انتخاب این کلید پنکه در سرعت کند(LOW) راه‌اندازی می‌شود و با لمس مجدد خاموش خواهد شد.

◄ **کلید SPEED (سرعت)**: با هر بار انتخاب این کلید، تغییر سرعت در سه حالت قابل انتخاب خواهد بود: (کندLOW- متوسط MED- زیاد HIGH)

◄ **کلیدSWING/OSC (سوئینگ)**: با انتخاب این کلید نشانگر (SW) روی نمایشگر روشن خواهد شد و جهت هوادهی به صورت افقی به طرفین تغییر خواهد نمود.

◄ **کلید TIMER (تایمر)**: کلید تایمر قابلیت تنظیم زمان خاموش شدن دستگاه از 0.5H الی 7.5H ساعت را دارد به نحوی که با هر بار انتخاب این کلید یک نشانگر فعال می‌شود که هر نشانگر نشان‌دهنده نیم ساعت بوده و در مجموع تا هفت و نیم ساعت قابل انتخاب است.

◄ **تنظیم زاویه وزش باد**: برای تنظیم زاویه وزش باد به سمت بالا یا پایین می‌توانید مهره گلویی را شل نموده و با دست شبکه را به سمت دلخواه تنظیم و دوباره مهره را محکم کنید.

◄ **تنظیم ارتفاع**: با باز و بسته کردن مهره تنظیم کننده ارتفاع و حرکت دادن لوله استیل داخلی به سمت بالا یا پایین می‌توان ارتفاع پنکه را تنظیم نمود.

روش استفاده از پنکه مدل SF2021

◄ **کلید ON/OFF**: از این کلید برای روشن و خاموش کردن پنکه می‌توان استفاده کرد. همچنین توسط ریموت کنترل نیز قابل اجرا است.

◄ **باددهی افقی SWING (سوئینگ)**: با فشردن این کلید، هوادهی پنکه به‌صورت افقی به طرفین تغییر خواهد کرد. این حالت با ریموت کنترل نیز قابل اجرا است.

◄ **تنظیم سرعت پروانه به‌صورت دستی (SPEED)**: با استفاده از این کلید می‌توانید میزان هوادهی پنکه را بین سرعت‌های کند، متوسط و تند تنظیم نمایید. (قابل تنظیم با ریموت کنترل)

◄ **کلید حالت باددهی:** با استفاده از این کلید می‌توان حالت‌های باددهی را به شرح ذیل تنظیم کرد.

حالت تنظیم دستی: **MANUAL** در این حالت می‌توانید سرعت چرخش پروانه را به صورت دستی تنظیم کنید.

حالت طبیعت: (**NATURAL**) با انتخاب این حالت سرعت پنکه به صورت متناوب بین سرعت‌های کند، متوسط و تند تغییر کرده که این کار به صورت اتوماتیک و تصادفی انجام می‌شود. این حالت را با استفاده از ریموت کنترل نیز می‌توان فعال کرد.

حالت نسیم: **BREEZE** در این حالت پنکه با ایجاد یک سرعت کم و سرعت لحظه‌ای زیاد، ایجاد وزش باد نرم‌تری را شبیه‌سازی می‌کند که این حالت مناسب استراحت کردن می‌باشد.

حالت سکوت: **SILENT** در این حالت پنکه به دور کمتر از حالت کند تغییر کرده و با کاهش وزش باد با صدای کمتری کار می‌کند. این حالت را با استفاده از ریموت کنترل نیز می‌توان فعال کرد.

◄ تایمر **TIMER**: کلید تایمر قابلیت تنظیم زمان خاموش شدن دستگاه از 0.5H الی 7.5H ساعت را دارد به نحوی که با هر بار انتخاب این کلید یک نشانگر فعال می‌شود که هر نشانگر نشان‌دهنده نیم ساعت بوده و در مجموع تا هفت و نیم ساعت قابل انتخاب است. (این حالت با ریموت کنترل نیز قابل تنظیم است)

◄ **تنظیم زاویه وزش باد**: برای تنظیم زاویه وزش باد به سمت بالا یا پایین می‌توانید با دست شبکه را به سمت دلخواه تنظیم کنید.

◄ **تنظیم ارتفاع**: با باز و بسته کردن مهره تنظیم کننده ارتفاع و حرکت دادن لوله استیل داخلی به سمت بالا یا پایین می‌توان ارتفاع پنکه را تنظیم نمود.

روش استفاده از ریموت کنترل

◄ ریموت کنترل نیاز به دو عدد باتری 1.5v ولت سایز AAA دارد.

◄ برای استفاده از ریموت کنترل آن‌را روبه‌روی محصول بگیرید و کلید مورد نظر را انتخاب کنید. توجه کنید حداکثر زاویه مناسب برای کارکرد ریموت کنترل ۶۰ درجه و حداکثر فاصله افقی ۶ متر است.

◄ عملکرد کلیدهای ریموت کنترل مشابه کلیدهای توضیح داده شده در روی پنل پنکه است.

◄ کلید NATURE\SILENT :

NATURE (حالت طبیعت): در صورت انتخاب این حالت نشانگر (NAT) روی نمایشگر روشن می‌شود و سرعت پنکه بین حالت‌های کند، متوسط و تند به‌طور متناوب در حال تغییر خواهد بود و این عمل به صورت اتوماتیک و به صورت تصادفی انجام می‌شود.

SILENT (حالت سایلنت): با انتخاب این حالت نشانگر (SLT) روی نمایشگر روشن می‌شود و سرعت پنکه آهسته‌تر از حالت کند شده و با کاهش هوادهی صدای محصول به میزان قابل ملاحظه‌ای کم‌تر می‌شود.

نظافت و نگهداری محصول

◄ پیش از اقدام به تمیز کردن محصول دو شاخه برق را از پریز جدا کنید.

◄ قطعاتی همچون شبکه محافظ و پروانه را می‌توان مطابق توضیحات ذکر شده در قسمت مونتاژ قطعات باز کرده و تمیز نمود.

◄ قطعات بدنه دستگاه را با پارچه نرم و مرطوب (با اندکی مایع شوینده) تمیز کنید و از مصرف محلول‌های اسیدی و خورنده برای نظافت محصول خودداری کنید.

◄ در صورتی که برای مدت طولانی نیاز به استفاده از محصول ندارید مجموعه شبکه محافظ و موتور را درون کاور پلاستیکی قرار دهید و در محل مناسبی نگهداری کنید.

هشدار

◄ پنکه را در مجاورت حرارت قرار ندهید.

◄ برای استفاده از دستگاه آن‌را بر روی سطح صاف و پایدار قرار دهید تا از واژگون شدن آن پیشگیری کنید.

◄ دقت کنید هنگام حمل‌ونقل ضربه‌ای به قسمت گلویی و سایر قسمت‌های حساس وارد نشود.

◄ باتری‌های مستعمل ریموت کنترل را درون آتش نریزید. امکان انفجار یا نشت مواد داخل آن‌ها وجود دارد.

اقلام داخل بسته‌بندی

در بسته‌بندی محصول پنکه دفترچه راهنما، ضمانت‌نامه، مشبک جلو و عقب، مهره نگه‌دارنده مشبک، تسمه نگه‌دارنده مشبک، پروانه فن، مهره پروانه فن، مجموعه بدنه و موتور، لوله نگه‌دارنده، پایه تحتانی، پیچ نگه‌دارنده لوله و ریموت کنترل وجود دارد.

نحوه معدوم سازی دستگاه مستهلک

در پایان عمر مفید دستگاه از دور انداختن آن همراه با زباله‌های شهری خودداری کنید و دستگاه را به مراکز محلی تفکیک زباله یا فروشنده برگردانید تا از پیامدهای احتمالی زیان‌آور برای محیط زیست پیشگیری کنید.

مشخصات دستگاه

MODEL	توان W	ولتاژ V	فرکانس HZ
SF2020	50	220	50
SF2021	50	220	50

نقشه سیم‌کشی برق محصول

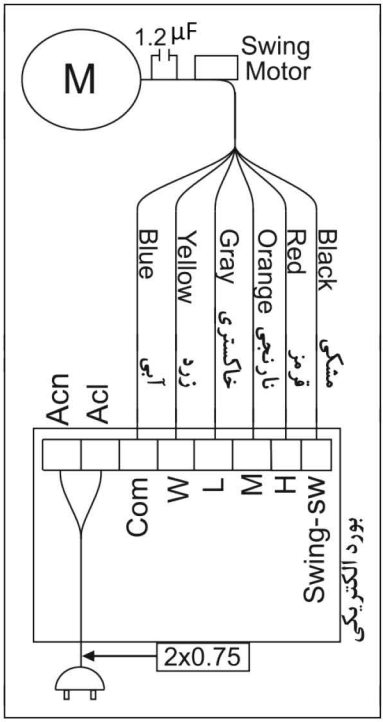

Barfab®
SINCE 1990 New Season

دفتر تهران، خیابان گاندی، کوچه سیزدهم، شمارهٔ ۱۶
تلفکس: ۸۹۳۶۸(۰۲۱) امور مشتریان: ۹۱۰۰۳۰۵۰(۰۲۱)
کد پستی: ۵۳۷۱۴-۱۵۱۷۷

Email: info@barfab.ir, crm@barfab.ir
www.barfab.ir